© THIS DRAWING IS THE EXCLUSIVE PROPERTY OF ROBERT BOSCH GMBH: WITHOUT THEIR CONSENT IT MAY NOT BE REPRODUCED OR GIVEN TO THIRD PARTIES.

© Alle Rechte bei ROBERT BOSCH GMBH, auch für den Fall von Schutzrechtsanmeldungen. Jede Verfügungsbefugnis, wie Kopier- und Weitergaberecht, bei uns

# Angebotszeichnung

## der

## TRAPEZ-Steckverbindung 2- bis 5-polig für Kontaktsystem 1,2

# OFFER DRAWING

## OF

## TRAPEZ-CONNECTOR 2- TO 5-WAY FOR TERMINALS 1.2

| | | | | | | | | | |
|---|---|---|---|---|---|---|---|---|---|
| | | | | | Nicht tol Masse / NON TOLERANCED DIMENSIONS ± mm, ± ° | | | ISO E | Maßstab/SCALE |
| Nach außerhalb kein Umtausch / REV. DRAWING NOT DISTRIBUTED EXTERNALLY | | | | | | | | | Angebotszeichnung OFFER DRAWING |
| 15 | Überarbeitung | kcd1kor | 04.08.2020 | tfr2si | | Datum/DATE | Name/NAME | | Bennenung / DESIGNATION |
| 14 | Überarbeitung | slt4kor | 10.07.2015 | auu2si | gz/SIGN | 24.03.2003 | Wo | | TRAPEZ 2 – 5-polig |
| 13 | Überarbeitung | Ff | 05.11.2014 | Sa | gp/CHE | 24.03.2003 | Wo | | |
| 12 | Überarbeitung | Sa | 04.04.2011 | Sa | gs/SEEN | 10.07.2015 | kat1acl | | |
| 11 | F1928499121 | Sa | 16.08.2010 | Sa | Original: PS-CC/EAC | | | | |
| 10 | Überarbeitung | Sa | 22.09.2009 | Sa | BOSCH | | | | Nr. / NO. 1 928 A00 152 |
| 9 | Überarbeitung | Sa | 21.06.2007 | Sa | | | | | |
| Nr. NO. | Änderung MODIFICATION | gez SIGN | gültig VALID | gepr. CHE. | Ers.f./REPLACES | | | | Ers. d./REPL. BY |

Gr.ST

Orig. DIN A4 CAD

de/en

Blatt / SHEET 1

Bl./ 19

# Inhaltsverzeichnis / LIST OF CONTENTS


| | | Blatt / SHEET |
|---|---|---|
| Deckblatt | COVER SHEET | 1 |
| Inhaltsverzeichnis | LIST OF CONTENTS | 2 |
| Beinhaltete Teilenummern | LIST OF PART-NO. | 3 |
| ***1-reihige Ausführungen*** | ***1 ROW VERSIONS*** | |
| Kabelbaumstecker 2-polig SL Mini | FEMALE CONNECTOR 2-WAY SL MINI | 4 |
| Kabelbaumstecker 2-polig Slim Line | FEMALE CONNECTOR 2-WAY SLIM LINE | 5 |
| Kabelbaumstecker 2-polig | FEMALE CONNECTOR 2-WAY | 6 |
| Kabelbaumstecker montiert | FEMALE CONNECTOR CLOSED | 7 |
| ***2-reihige Ausführungen*** | ***2 ROW VERSIONS*** | |
| Kabelbaumstecker 2-polig | FEMALE CONNECTOR 2-WAY | 8 |
| Kabelbaumstecker 3-polig | FEMALE CONNECTOR 3-WAY | 9 |
| Kabelbaumstecker 4-polig | FEMALE CONNECTOR 4-WAY | 10 |
| Kabelbaumstecker 5-polig | FEMALE CONNECTOR 5-WAY | 11 |
| Kabelbaumstecker montiert | FEMALE CONNECTOR CLOSED | 12 |
| ***Allgemeines*** | ***GENERALLY*** | |
| Freiräume | NECESSARY SPACE | 13 |
| Erläuterungen | EXPLANATIONS | 16 |
| Zugehörige Dokumente | BELONGING DOCUMENTS | 17 |
| Kontakte und Zubehör | TERMINALS AND ACCESSORIES | 18 |



© THIS DRAWING IS THE EXCLUSIVE PROPERTY OF ROBERT BOSCH GMBH: WITHOUT THEIR CONSENT IT MAY NOT BE REPRODUCED OR GIVEN TO THIRD PARTIES.

© Alle Rechte bei ROBERT BOSCH GMBH, auch für den Fall von Schutzrechtsanmeldungen. Jede Verfügungsbefugnis, wie Kopier- und Weitergaberecht, bei uns

# Beinhaltete Teilenummern / LIST OF PART-NO.



## Kabelbaumstecker / FEMALE CONNECTOR

### *1-reihige Ausführungen / 1 ROW VERSIONS*


1 928 499 372.... 2-polig SL Mini / 2-WAY SL Mini…… ..... 4

1 928 499 122.... 2-polig Slim Line Kodierung A / 2-WAY SLIM LINE CODE A..... 5

1 928 405 091.... 2-polig Kodierung A mit CPA / 2-WAY CODE A WITH CPA ..... 6


### *2-reihige Ausführungen / 2 ROW VERSIONS*


1 928 D00 781*)…3-polig Kodierung A mit CPA / 3-WAY CODE A WITH CPA ..... 9

1 928 405 139 …..4-polig Kodierung A mit CPA / 4-WAY CODE A WITH CPA ..... 10

1 928 405 138 …..5-polig Kodierung A mit CPA / 5-WAY CODE A WITH CPA ..... 11
1 928 405 159 …..5-polig Kodierung B mit CPA / 5-WAY CODE B WITH CPA ..... 11


*) ..... Achtung: Muster-Nr. nur für B-Muster gültig /
ATTENTION: SAMPLE-NO. ONLY VALID FOR B-SAMPLE

© THIS DRAWING IS THE EXCLUSIVE PROPERTY OF ROBERT BOSCH GMBH: WITHOUT THEIR CONSENT IT MAY NOT BE REPRODUCED OR GIVEN TO THIRD PARTIES.

© Alle Rechte bei ROBERT BOSCH GMBH, auch für den Fall von Schutzrechtsanmeldungen. Jede Verfügungsbefugnis, wie Kopier- und Weitergaberecht, bei uns

# Kabelbaumstecker 2-polig SL Mini
## Ohne Sekundärverriegelung

# FEMALE CONNECTOR 2-way SL MINI
## WITHOUT SECONDARY LOCKING

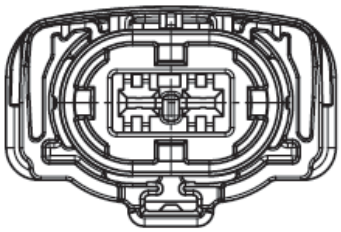

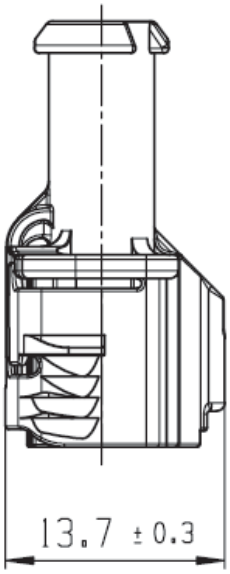


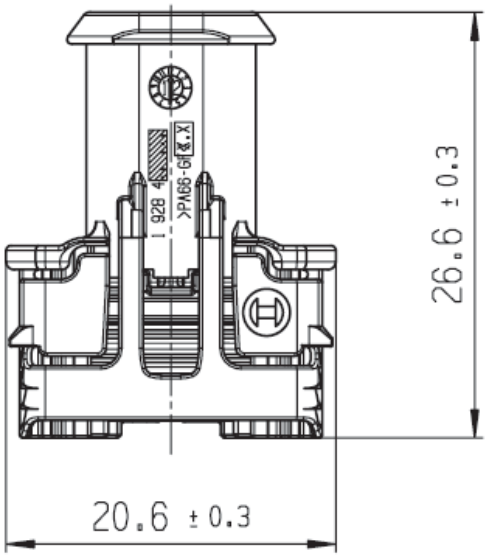


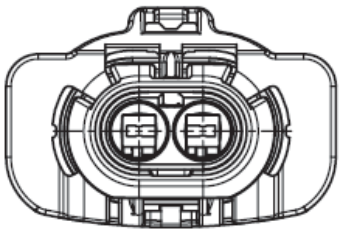

Mit Standard-Dichtung: VMQ / WITH STANDARD SEAL: VMQ

| | |
|---|---|
| **Farbe der Standard-Dichtung / COLOR OF STANDARD SEAL** | **gelb / YELLOW** |
| Bestell-Nr. / ORDER-NO. | 1 928 499 372 |

Weitere Informationen zur Steckverbindung: siehe Seite 13 - 18
FURTHER INFORMATION TO THE PLUG CONNECTION: SEE PAGE 13 - 18

© THIS DRAWING IS THE EXCLUSIVE PROPERTY OF ROBERT BOSCH GMBH: WITHOUT THEIR CONSENT IT MAY NOT BE REPRODUCED OR GIVEN TO THIRD PARTIES.

© Alle Rechte bei ROBERT BOSCH GMBH, auch für den Fall von Schutzrechtsanmeldungen. Jede Verfügungsbefugnis, wie Kopier- und Weitergaberecht, bei uns

# Kabelbaumstecker 2-polig Slim Line
## Sekundärverriegelung offen

# FEMALE CONNECTOR 2-way SLIM LINE
## SECONDARY LOCKING OPEN

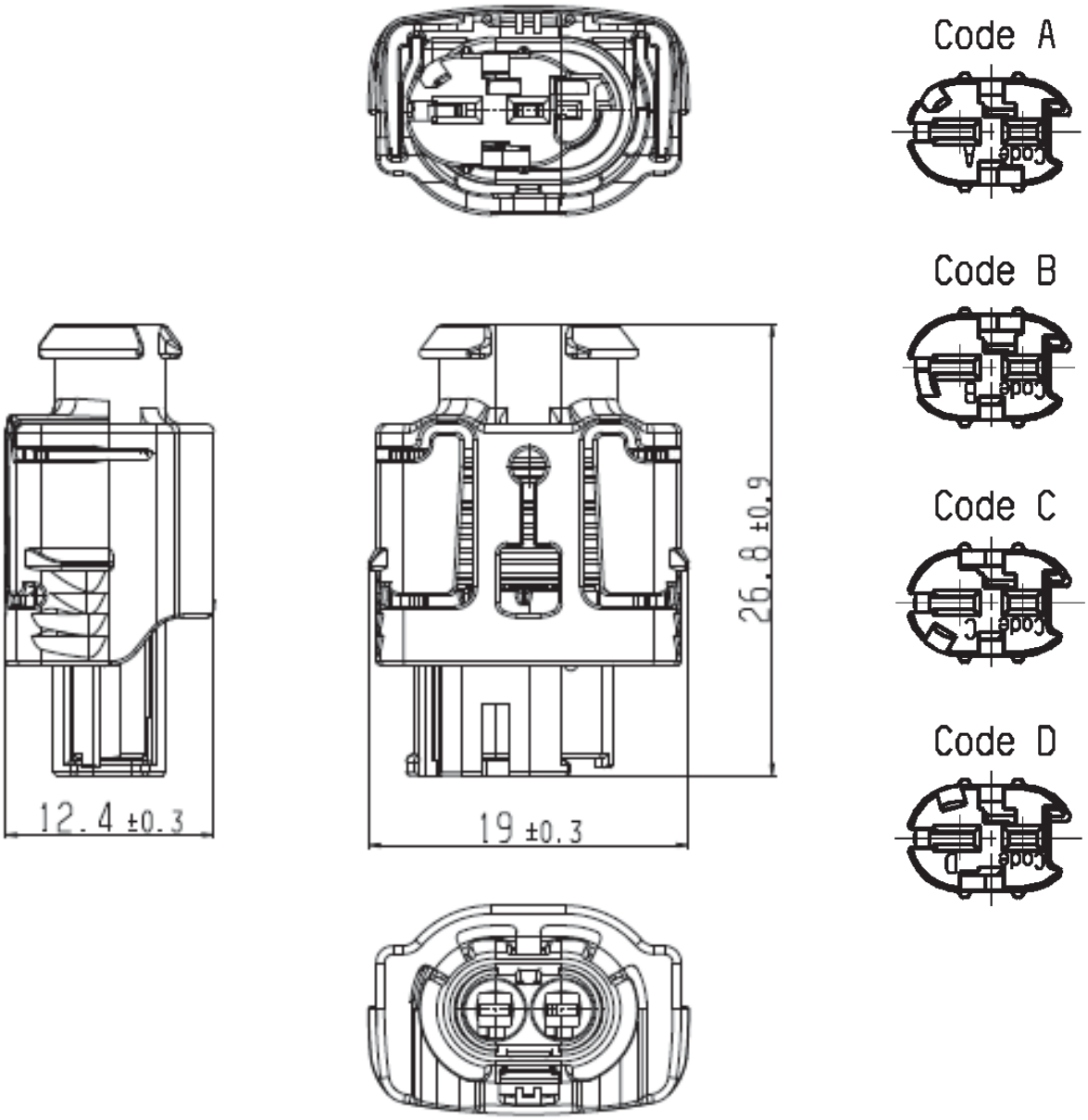


Mit Standard-Dichtung: VMQ / WITH STANDARD SEAL: VMQ

| | CODE A | CODE B | CODE C | CODE D |
|---|---|---|---|---|
| **Farbe der Sekundärverriegelung / COLOR OF SECONDARY LOCKING** | **violett / VIOLET** | **blau / BLUE** | **rot / RED** | **grau / GREY** |
| **Farbe der Standard-Dichtung / COLOR OF STANDARD SEAL** | **gelb / YELLOW** | | | |
| Bestell-Nr. / ORDER-NO. | 1 928 499 122 | | | |

Weitere Informationen zur Steckverbindung: siehe Seite 13 - 18
FURTHER INFORMATION TO THE PLUG CONNECTION: SEE PAGE 13 - 18

© THIS DRAWING IS THE EXCLUSIVE PROPERTY OF ROBERT BOSCH GMBH: WITHOUT THEIR CONSENT IT MAY NOT BE REPRODUCED OR GIVEN TO THIRD PARTIES.

© Alle Rechte bei ROBERT BOSCH GMBH, auch für den Fall von Schutzrechtsanmeldungen. Jede Verfügungsbefugnis, wie Kopier- und Weitergaberecht, bei uns

# Kabelbaumstecker 2-polig
## CPA offen
## Sekundärverriegelung offen

# FEMALE CONNECTOR 2-WAY
## CPA OPEN
## SECONDARY LOCKING OPEN

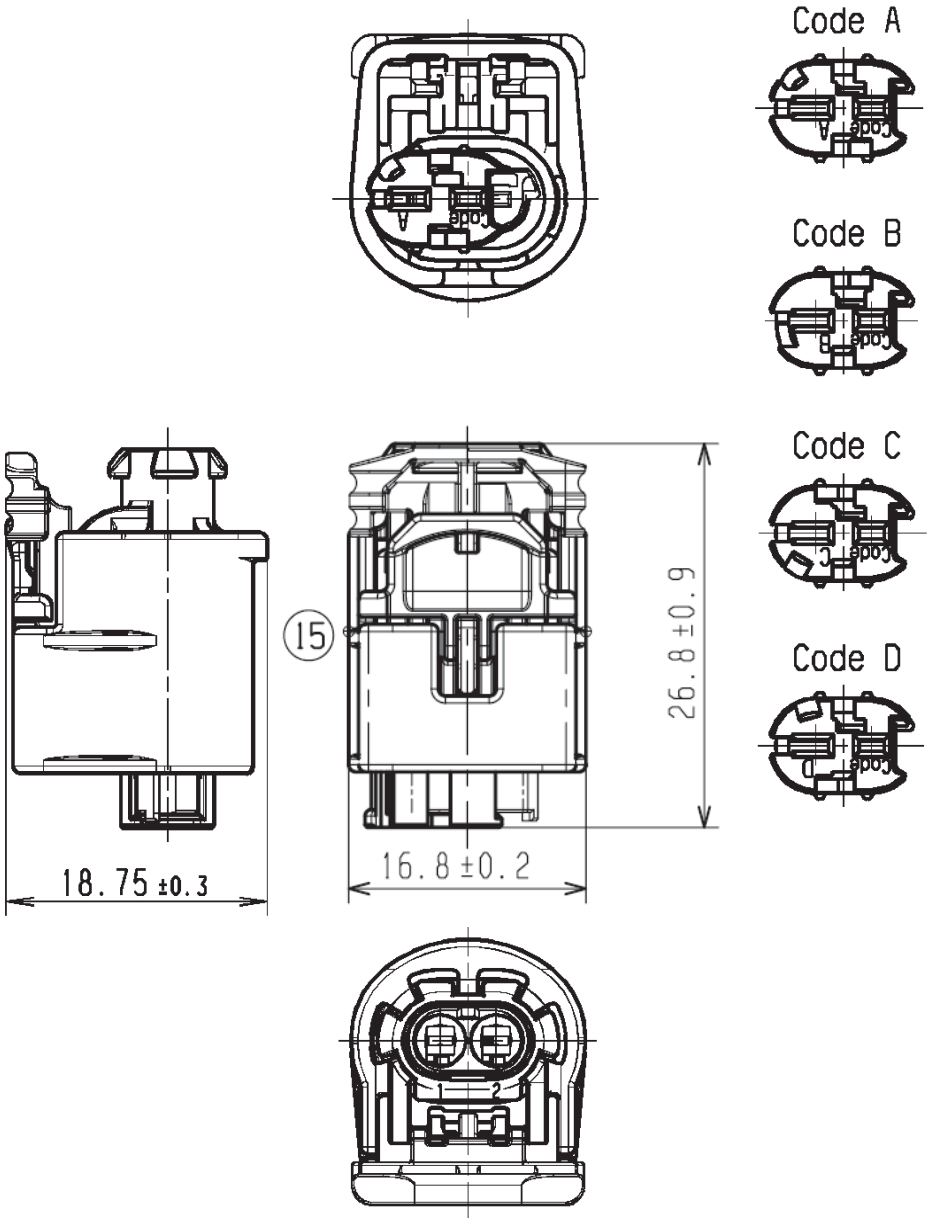


Mit Standard-Dichtung: VMQ / WITH STANDARD SEAL: VMQ

| | CODE A | CODE B | CODE C | CODE D |
|---|---|---|---|---|
| **Farbe der Sekundärverriegelung / COLOR OF SECONDARY LOCKING** | **violett / VIOLET** | **blau / BLUE** | **rot / RED** | **grau / GREY** |
| **Farbe der Standard-Dichtung / COLOR OF STANDARD SEAL** | **gelb / YELLOW** | | | |
| Bestell-Nr. / ORDER-NO. | 1 928 405 091 | | | |

Weitere Informationen zur Steckverbindung: siehe Seite 13 - 18
FURTHER INFORMATION TO THE PLUG CONNECTION: SEE PAGE 13 - 18

© THIS DRAWING IS THE EXCLUSIVE PROPERTY OF ROBERT BOSCH GMBH: WITHOUT THEIR CONSENT IT MAY NOT BE REPRODUCED OR GIVEN TO THIRD PARTIES.

© Alle Rechte bei ROBERT BOSCH GMBH, auch für den Fall von Schutzrechtsanmeldungen. Jede Verfügungsbefugnis, wie Kopier- und Weitergaberecht, bei uns

# Kabelbaumstecker montiert

## Schnittdarstellung Beispiel 2-polig

# FEMALE CONNECTOR ASSEMBLED

## CROSS SECTION EXAMPLE 2-WAY

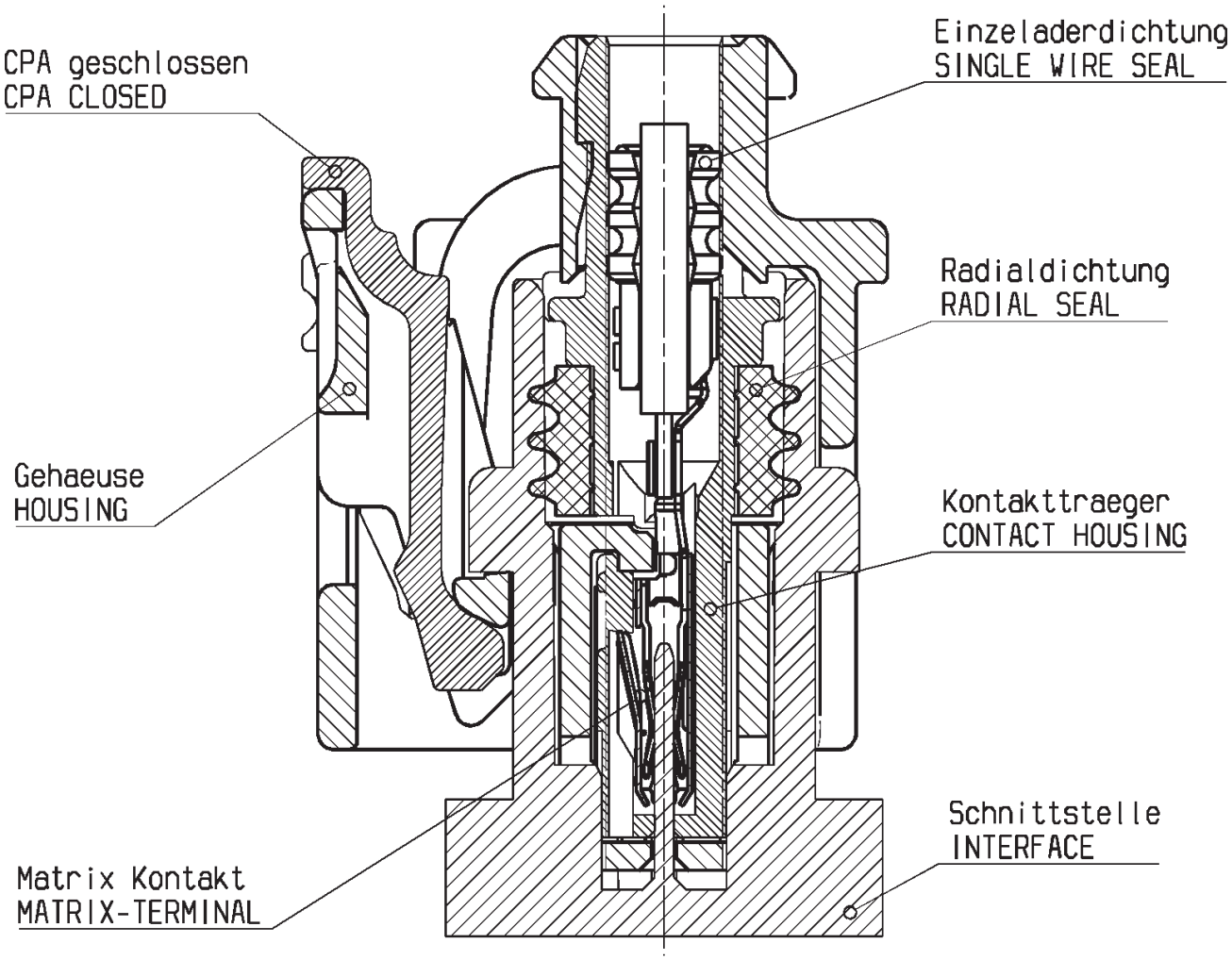


Weitere Informationen zur Steckverbindung: siehe Seite 13 - 18
FURTHER INFORMATION TO THE PLUG CONNECTION: SEE PAGE 13 - 18

© THIS DRAWING IS THE EXCLUSIVE PROPERTY OF ROBERT BOSCH GMBH: WITHOUT THEIR CONSENT IT MAY NOT BE REPRODUCED OR GIVEN TO THIRD PARTIES.

© Alle Rechte bei ROBERT BOSCH GMBH, auch für den Fall von Schutzrechtsanmeldungen. Jede Verfügungsbefugnis, wie Kopier- und Weitergaberecht, bei uns

# Kabelbaumstecker 2-polig
## CPA offen
## Sekundärverriegelung offen

# FEMALE CONNECTOR 2-WAY
## CPA OPEN
## SECONDARY LOCKING OPEN

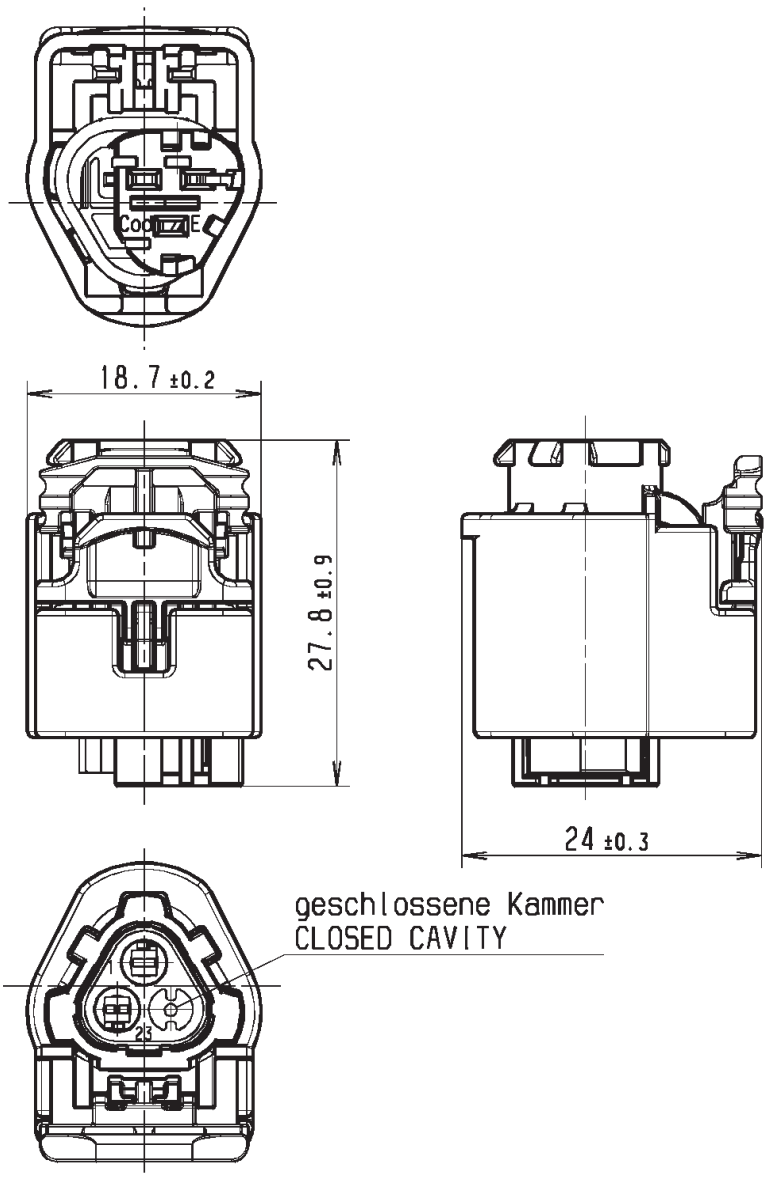


CODE E

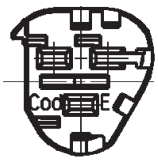

CODE F

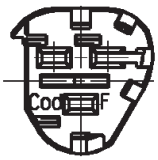

CODE G

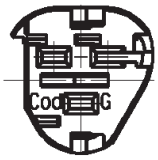

CODE H

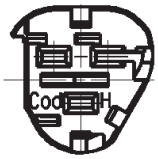

Mit Standard-Dichtung: VMQ / WITH STANDARD SEAL: VMQ

| | CODE E | CODE F | CODE G | CODE H |
|---|---|---|---|---|
| **Farbe der Sekundärverriegelung / COLOR OF SECONDARY LOCKING** | **grün / GREEN** | **gelb / YELLOW** | **braun / BROWN** | **natur / NATURE** |
| **Farbe der Standard-Dichtung / COLOR OF STANDARD SEAL** | **gelb / YELLOW** | | | |
| Muster-Nr. / SAMPLE-NO. | | | | |

Weitere Informationen zur Steckverbindung: siehe Seite 13 - 18
FURTHER INFORMATION TO THE PLUG CONNECTION: SEE PAGE 13 - 18

© THIS DRAWING IS THE EXCLUSIVE PROPERTY OF ROBERT BOSCH GMBH: WITHOUT THEIR CONSENT IT MAY NOT BE REPRODUCED OR GIVEN TO THIRD PARTIES.

© Alle Rechte bei ROBERT BOSCH GMBH, auch für den Fall von Schutzrechtsanmeldungen. Jede Verfügungsbefugnis, wie Kopier- und Weitergaberecht, bei uns

# Kabelbaumstecker 3-polig
## CPA offen
## Sekundärverriegelung offen

# FEMALE CONNECTOR 3-WAY
## CPA OPEN
## SECONDARY LOCKING OPEN

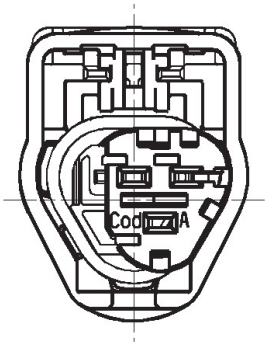


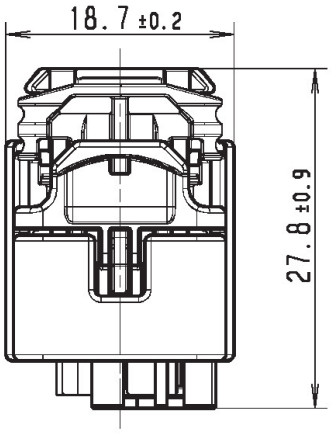


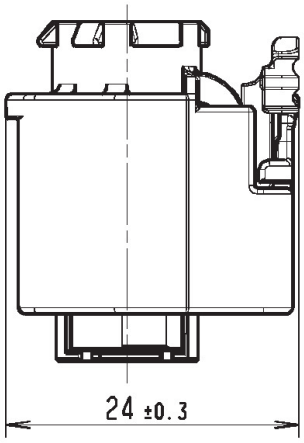


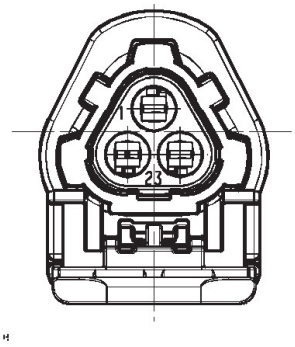

*) Achtung: Muster-Nr. nur für B-Muster gültig

ATTENTION: SAMPLE-NO. ONLY VALID FOR B-SAMPLE

CODE A

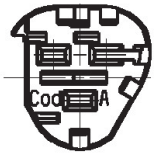


CODE B

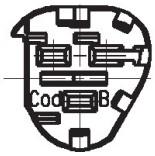


CODE C

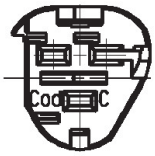


CODE D

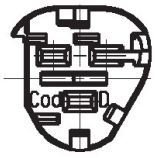


Mit Standard-Dichtung: VMQ / WITH STANDARD SEAL: VMQ

| | CODE A | CODE B | CODE C | CODE D |
|---|---|---|---|---|
| **Farbe der Sekundärverriegelung / COLOR OF SECONDARY LOCKING** | **violett / VIOLET** | **blau / BLUE** | **rot / RED** | **grau / GREY** |
| **Farbe der Standard-Dichtung / COLOR OF STANDARD SEAL** | **gelb / YELLOW** | | | |
| Muster-Nr. / SAMPLE-NO. | 1 928 D00 781 *) | | | |

Weitere Informationen zur Steckverbindung: siehe Seite 13 - 18
FURTHER INFORMATION TO THE PLUG CONNECTION: SEE PAGE 13 - 18

© THIS DRAWING IS THE EXCLUSIVE PROPERTY OF ROBERT BOSCH GMBH: WITHOUT THEIR CONSENT IT MAY NOT BE REPRODUCED OR GIVEN TO THIRD PARTIES.

© Alle Rechte bei ROBERT BOSCH GMBH, auch für den Fall von Schutzrechtsanmeldungen. Jede Verfügungsbefugnis, wie Kopier- und Weitergaberecht, bei uns

# Kabelbaumstecker 4-polig
## CPA offen
## Sekundärverriegelung offen

# FEMALE CONNECTOR 4-WAY
## CPA OPEN
## SECONDARY LOCKING OPEN

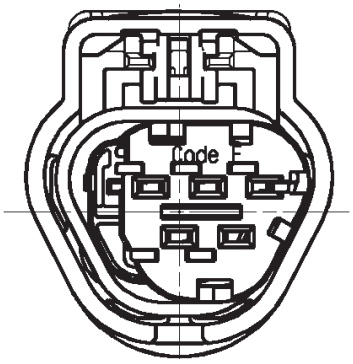


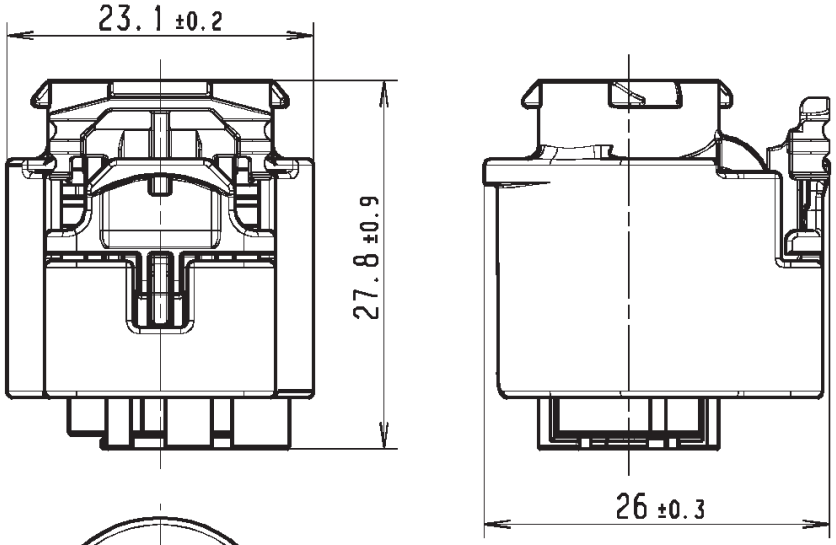


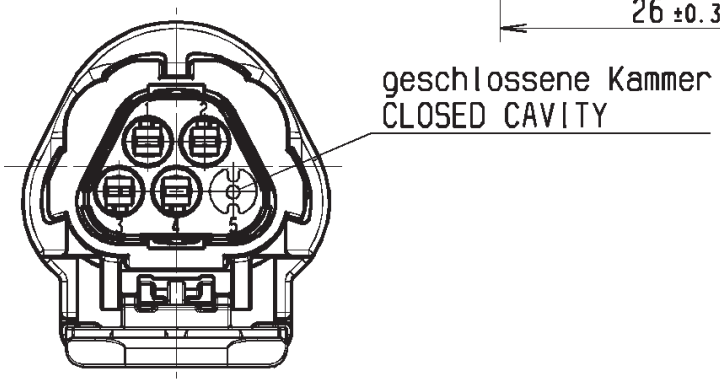


CODE E

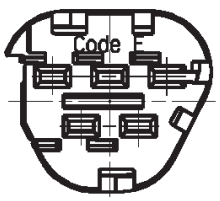


CODE F

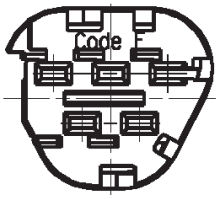


CODE G

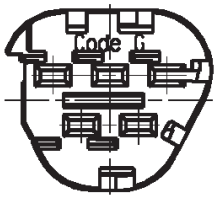


CODE H

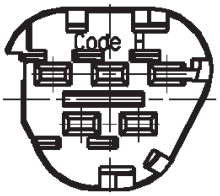


Mit Standard-Dichtung: VMQ / WITH STANDARD SEAL: VMQ

| | CODE E | CODE F | CODE G | CODE H | CODE A |
|---|---|---|---|---|---|
| **Farbe der Sekundärverriegelung / COLOR OFSECONDARY LOCKING** | **grün / GREEN** | **gelb / YELLOW** | **braun / BROWN** | **natur / NATURE** | **lila / LILAC** |
| **Farbe der Standard-Dichtung / COLOR OF STANDARD SEAL** | **gelb / YELLOW** | | | | |
| Bestell-Nr. / ORDER-NO. | | | | | 1 928 405 139 |

Weitere Informationen zur Steckverbindung: siehe Seite 13 - 18
FURTHER INFORMATION TO THE PLUG CONNECTION: SEE PAGE 13 - 18

© THIS DRAWING IS THE EXCLUSIVE PROPERTY OF ROBERT BOSCH GMBH: WITHOUT THEIR CONSENT IT MAY NOT BE REPRODUCED OR GIVEN TO THIRD PARTIES.

© Alle Rechte bei ROBERT BOSCH GMBH, auch für den Fall von Schutzrechtsanmeldungen. Jede Verfügungsbefugnis, wie Kopier- und Weitergaberecht, bei uns

# Kabelbaumstecker 5-polig
## CPA offen
## Sekundärverriegelung offen

# FEMALE CONNECTOR 5-WAY
## CPA OPEN
## SECONDARY LOCKING OPEN

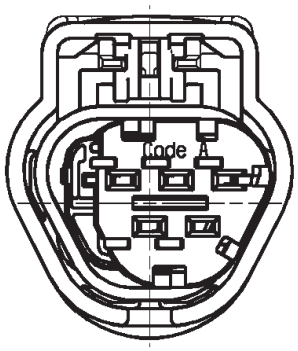


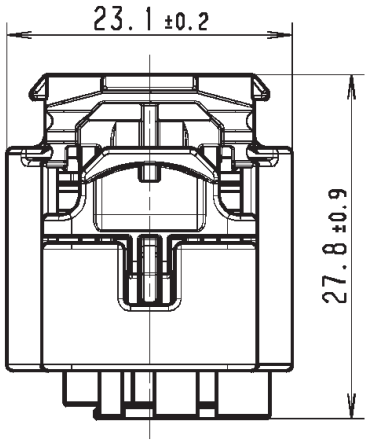


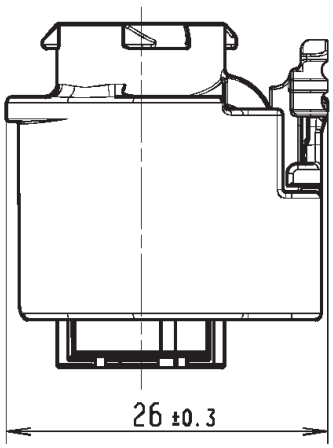


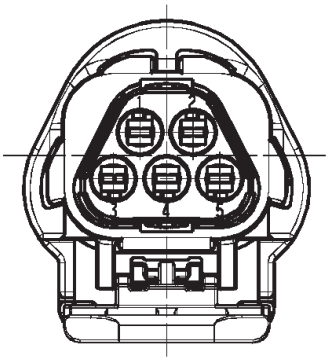


CODE A

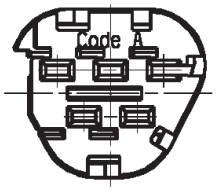


CODE B

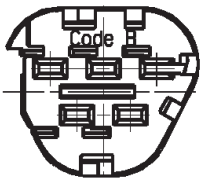


CODE C

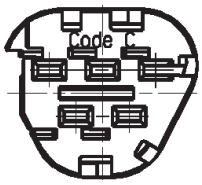


CODE D

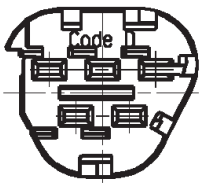


Mit Standard-Dichtung: VMQ / WITH STANDARD SEAL: VMQ

| | CODE A | CODE B | CODE C | CODE D |
|---|---|---|---|---|
| **Farbe der Sekundärverriegelung / COLOR OF SECONDARY LOCKING** | **violett / VIOLET** | **blau / BLUE** | **rot / RED** | **grau / GREY** |
| **Farbe der Standard-Dichtung / COLOR OF STANDARD SEAL** | **gelb / YELLOW** | | | |
| Bestell-Nr. / ORDER-NO. | 1 928 405 138 | 1 928 405 159 | | |

Weitere Informationen zur Steckverbindung: siehe Seite 13 - 18
FURTHER INFORMATION TO THE PLUG CONNECTION: SEE PAGE 13 - 18

© THIS DRAWING IS THE EXCLUSIVE PROPERTY OF ROBERT BOSCH GMBH: WITHOUT THEIR CONSENT IT MAY NOT BE REPRODUCED OR GIVEN TO THIRD PARTIES.

© Alle Rechte bei ROBERT BOSCH GMBH, auch für den Fall von Schutzrechtsanmeldungen. Jede Verfügungsbefugnis, wie Kopier- und Weitergaberecht, bei uns

# Kabelbaumstecker montiert

# FEMALE CONNECTOR ASSEMBLED

## Schnittdarstellung Beispiel 5-polig

## SECTION REPRESENTATION EXAMPLE 5-WAY

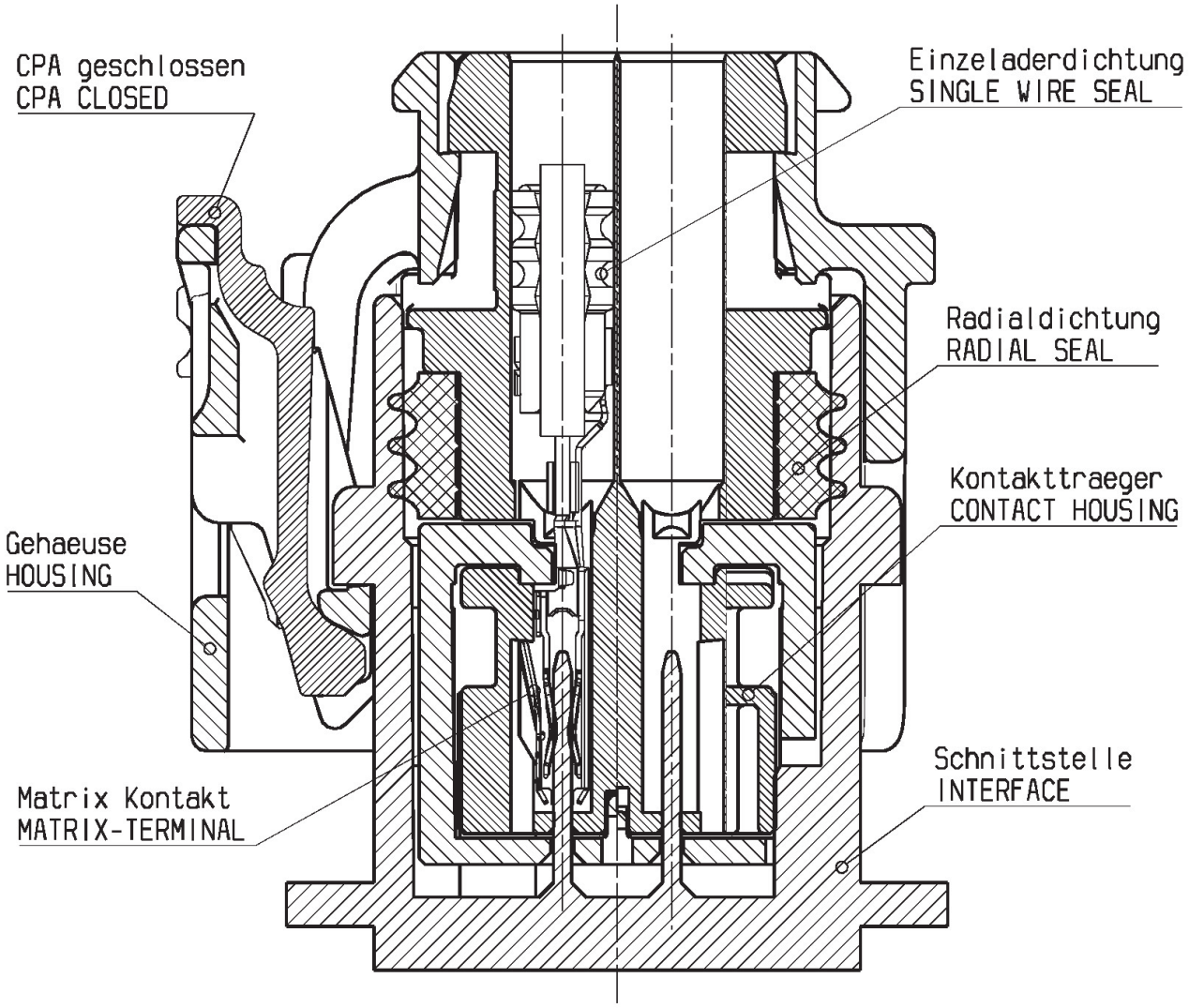


Weitere Informationen zur Steckverbindung: siehe Seite 13 - 18
FURTHER INFORMATION TO THE PLUG CONNECTION: SEE PAGE 13 - 18

© THIS DRAWING IS THE EXCLUSIVE PROPERTY OF ROBERT BOSCH GMBH: WITHOUT THEIR CONSENT IT MAY NOT BE REPRODUCED OR GIVEN TO THIRD PARTIES.

© Alle Rechte bei ROBERT BOSCH GMBH, auch für den Fall von Schutzrechtsanmeldungen. Jede Verfügungsbefugnis, wie Kopier- und Weitergaberecht, bei uns

# Freiräume

Minimal benötigte Freiräume ohne Beachtung des Handlingsraumes

# FREE SPACE

MINIMAL FREE SPACE WITHOUT CONSIDERATION OF SPACE FOR HANDLING

**Kabelbaumstecker**
**2-polig SL Mini**

**FEMALE CONNECTOR**
**2-way SL MINI**

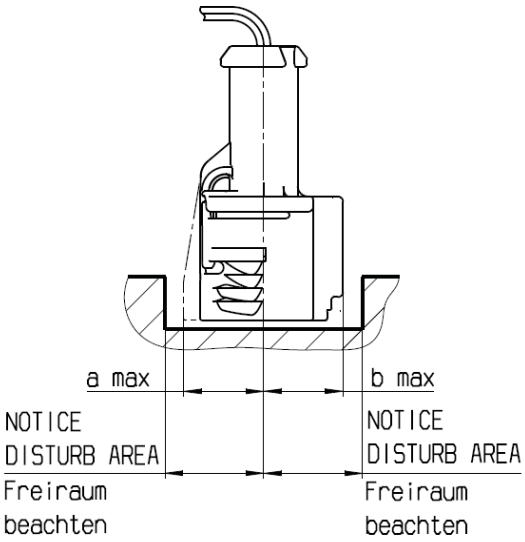


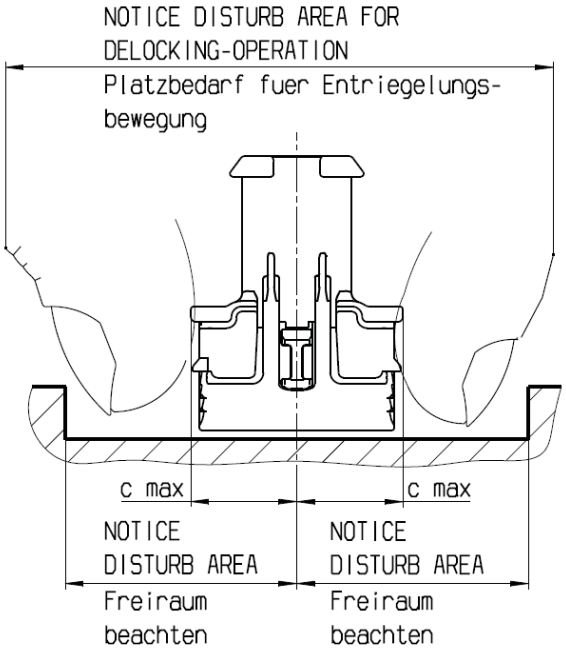


| SLIM LINE MINI | 1-ROW / 1-reihig |
|---|---|
| Polzahl | 2 |
| max. a | 8.2 |
| max. b | 7.9 |
| max. c | 10.4 |

© THIS DRAWING IS THE EXCLUSIVE PROPERTY OF ROBERT BOSCH GMBH: WITHOUT THEIR CONSENT IT MAY NOT BE REPRODUCED OR GIVEN TO THIRD PARTIES.

© Alle Rechte bei ROBERT BOSCH GMBH, auch für den Fall von Schutzrechtsanmeldungen. Jede Verfügungsbefugnis, wie Kopier- und Weitergaberecht, bei uns

# Freiräume

Minimal benötigte Freiräume ohne Beachtung des Handlingsraumes

# FREE SPACE

MINIMAL FREE SPACE WITHOUT CONSIDERATION OF SPACE FOR HANDLING

## Trapez Steckverbindung mit CPA

## TRAPEZ CONNECTOR WITH CPA

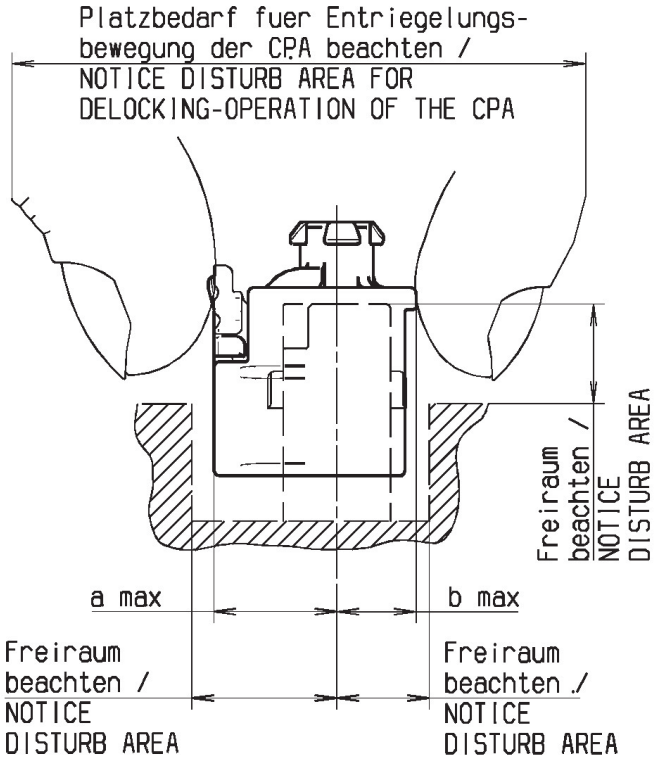


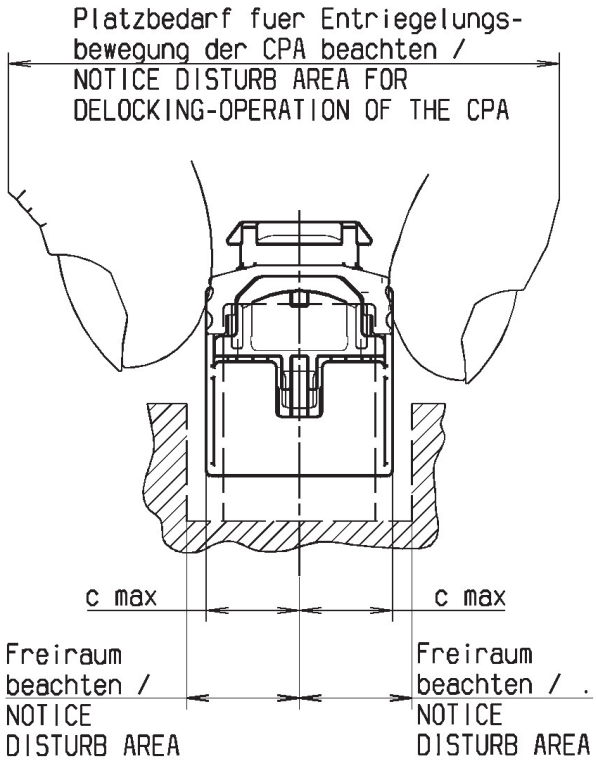


| | 1-reihig / 1 - ROW | 2-reihig / 2 - ROWS | |
|---|---|---|---|
| Pohlzahl | 2 | 2/3 | 4/5 |
| max. a | 11,7 | 14,2 | 5,2 |
| max. b | 6,7 | 9,5 | 0,5 |
| max. c | 9 | 9,9 | 2,1 |

© THIS DRAWING IS THE EXCLUSIVE PROPERTY OF ROBERT BOSCH GMBH: WITHOUT THEIR CONSENT IT MAY NOT BE REPRODUCED OR GIVEN TO THIRD PARTIES.

© Alle Rechte bei ROBERT BOSCH GMBH, auch für den Fall von Schutzrechtsanmeldungen. Jede Verfügungsbefugnis, wie Kopier- und Weitergaberecht, bei uns

# Freiräume

Minimal benötigte Freiräume ohne Beachtung des Handlingsraumes

# FREE SPACE

MINIMAL FREE SPACE WITHOUT CONSIDERATION OF SPACE FOR HANDLING

## Trapez Slim Line Steckverbindung

## TRAPEZ SLIM LINE CONNECTOR

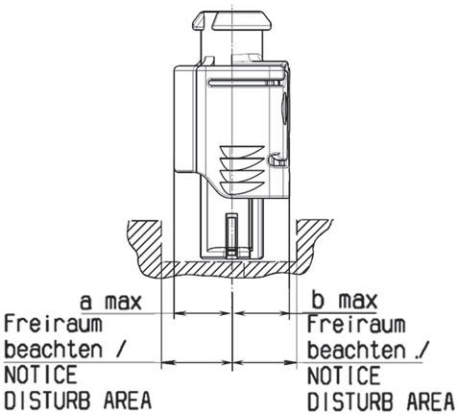


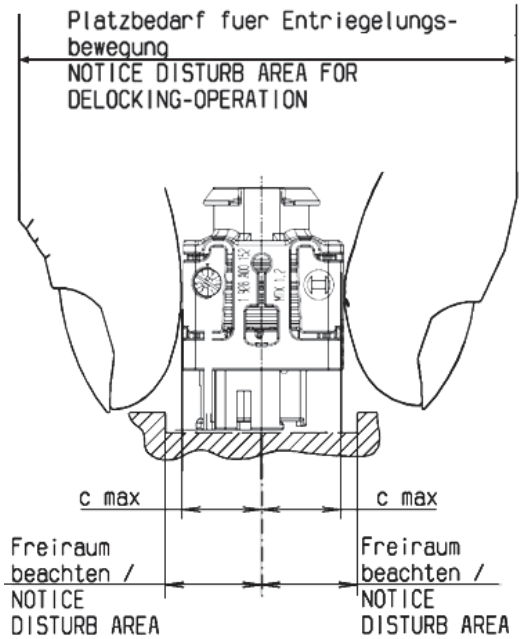


| | |
|---|---|
| Slim Line | 2-reihig / 1 -ROW |
| Pohlzahl | 2 |
| max. a | 6,4 |
| max. b | 6,4 |
| max. c | 9,7 |

© THIS DRAWING IS THE EXCLUSIVE PROPERTY OF ROBERT BOSCH GMBH: WITHOUT THEIR CONSENT IT MAY NOT BE REPRODUCED OR GIVEN TO THIRD PARTIES.

© Alle Rechte bei ROBERT BOSCH GMBH, auch für den Fall von Schutzrechtsanmeldungen. Jede Verfügungsbefugnis, wie Kopier- und Weitergaberecht, bei uns

© THIS DRAWING IS THE EXCLUSIVE PROPERTY OF ROBERT BOSCH GMBH: WITHOUT THEIR CONSENT IT MAY NOT BE REPRODUCED OR GIVEN TO THIRD PARTIES.

© Alle Rechte bei ROBERT BOSCH GMBH, auch für den Fall von Schutzrechtsanmeldungen. Jede Verfügungsbefugnis, wie Kopier- und Weitergaberecht, bei uns

# Erläuterungen EXPLANATIONS

| | |
|---|---|
| Kontaktsystem:<br>Kabelbaumstecker: MATRIX (siehe Seite 5)<br>Schnittstelle: Flachstecker 1,2 | TERMINAL-SYSTEM:<br>FEMALE CONNECTOR: MATRIX (SEE PAGE 5)<br>MALE CONNECTOR: TAB 1,2 |
| Außenmaße = Größtwerte<br>Innenmaße = Kleinstwerte | OUTSIDE-DIMENSIONS = MAXIMUM-RATINGS<br>INSIDE-DIMENSIONS = MINIMUM-RATINGS |
| Grat max. 0,3 hoch zulässig | MAXIMUM BURR 0,3 PERMISSIBLE |
| Kodierung „A“ ist Standardkodierung | CODE „A“ IS STANDARD CODE |
| Bei Festlegung des Einbauortes des entsprechenden Aggregates oder Gerätes: Platzbedarf für Entriegelungsbewegung berücksichtigen.<br>(siehe Freiräume S. 11) | WHEN DETERMINING THE INSTALLATION LOCATION OF THE UNIT OR DEVICE IN QUESTION: SUFFICIENT SPACE MUST BE LEFT FOR THE RELEASE MOVEMENT.<br>(SEE NECESSARY SPACE PAGE 11) |
| <u>Stoffe:</u><br><u>Kabelbaumstecker</u><br>Kontaktträger: PA66 GF; schwarz<br>Steckergehäuse: PA66 GF; schwarz<br>CPA: PA66 GF; gelb<br>Sekundärverriegelung: PA66 GF; *)<br>Radialdichtung:<br>Standard-Dichtung: VMQ 30 shore; *)<br>Sonder-Dichtung: F-VMQ 30 shore; *)<br><br>*) Farben, siehe Kodierungstabellen | <u>MATERIAL:</u><br><u>FEMALE CONNECTOR</u><br>CONTACT HOUSING: PA66 GF; BLACK<br>COVER: PA66 GF; BLACK<br>CPA: PA66 GF;YELLOW<br>SECONDARY LOCKING:PA66 GF, *)<br>SEAL:<br>STANDARD: VMQ 30 SHORE; *)<br>SPECIAL: F-VMQ 30 SHORE; *)<br><br>*) COLOR, SEE CODING TABLES |
| Teile können in nicht funktionsrelevanten Details (z.B. Beschriftung) von der Darstellung in dieser Zeichnung abweichen. | PARTS CAN BE DIFFERENT IN NON-FUNCTIONAL RELEVANT DETAILS (EC.: INSCRIPTION) FROM THIS DRAWING. |
| Maßgebend ist der deutsche Text | GERMAN TEXT IS VALID |
| Bei unsachgemäßem Transport kann die Sekundärverriegelung am Kabelbaumstecker geschlossen sein. | INCORRECT TRANSPORTATION MAY CLOSE THE SECUNDARY LOCKING OF THE FEMALE CONNECTOR |
| Änderungen auf Grund der weiteren Entwicklung vorbehalten. | WE RESERVE THE RIGHT TO MAKE CHANGES IN THE INTEREST OF FURTHER DEVELOPMENT. |

# zugehörige Dokumente BELONGING DOCUMENTS

## 2 polig SL mini: 2 way SL MINI

| | |
|---|---|
| Technische Kundenunterlage (TKU): 1 928 A03 72T | TECHNICAL CUSTOMER DOCUMENTATION (TCD): 1 928 A03 72T |
| Endprüfvorrichtungen: 1 928 A00 34E | FINAL CHECK INSTRUCTION: 1 928 A00 34E |
| Montageanweisung: 1 928 A01 79M | ASSEMBLY INSTRUCTIONS: 1 928 A01 79M |
| Schnittstellenangebotszeichnung: 1 928 A01 83S | OFFER DRAWING INTERFACE: 1 928 A01 83S |

## Alle weiteren Trapez Stecker ALL OTHER TRAPEZ CONNECTORS

| | |
|---|---|
| Technische Kundenunterlage (TKU): 1 928 A00 69T | TECHNICAL CUSTOMER INFORMATION: 1 928 A00 69T |
| Endprüfvorrichtungen: | FINAL CHECK TOOLS: |
| 2-pol.: 1 928 A00 10E | 2-WAY.: 1 928 A00 10E |
| 4-pol: 1 982 A00 12E | 4-WAY: 1 982 A00 12E |
| 5-pol.: 1 928 A00 13E | 5-WAY.: 1 928 A00 13E |
| Montageanweisung: 1 928 A00 55M | ASSEMBLY INSTRUCTIONS: 1 928 A00 55M |

© THIS DRAWING IS THE EXCLUSIVE PROPERTY OF ROBERT BOSCH GMBH: WITHOUT THEIR CONSENT IT MAY NOT BE REPRODUCED OR GIVEN TO THIRD PARTIES.

© Alle Rechte bei ROBERT BOSCH GMBH, auch für den Fall von Schutzrechtsanmeldungen. Jede Verfügungsbefugnis, wie Kopier- und Weitergaberecht, bei uns

# Kontakte und Zubehör / TERMINALS AND ACCESSORIES

| verwendbare Kontakte USING TERMINALS | | | | Verwendbare Kabeltypen und Größen APPLICABLE WIRE TYPE AND SIZE | | |
|---|---|---|---|---|---|---|
| | | | | FLR-B Leitungen | | |
| Benennung ITEM DES-CRIPTION | Werkstoff MATERIAL | Bestell-Nr. ORDER-NO. | Farbe/Oberfläche COLOR / PLATING | Leitungs-WIRE SIZE RANGE (mm²) | Isolations-∅ INSULATION ∅ (mm ) | Band-Ware STRIP |
| MATRIX 1,2 Kontakt<br>MATRIX 1,2 TERMINAL | Cu Legierung<br>Cu ALLOY | 1 928 498 140 | Kontaktzone vergoldet | 0,35 / 0,5 | 1,2 – 1,6 | Ja/YES |
| | | 1 928 498 141 | CONTACT AREA GOLD-PLATED | 0,75 / 1,0 | 1,7 – 2,1 | Ja/YES |
| | | 1 928 498 143 | Kontaktzone versilbert | 0,35 / 0,5 | 1,2 – 1,6 | Ja/YES |
| | | 1 928 498 144 | CONTACT AREA SILVER-PLATED | 0,75 / 1,0 | 1,7 – 2,1 | Ja/YES |
| | | 1 928 498 146 | Kontaktzone verzinnt | 0,35 / 0,5 | 1,2 – 1,6 | Ja/YES |
| | | 1 928 498 147 | CONTACT AREA TIN-PLATED | 0,75 / 1,0 | 1,7 – 1,9 | Ja/YES |
| MATRIX 1,2 Kontakt hoch vibrations-beständig (2- / 3-pol.)<br>MATRIX 1,2 TERMINAL High Vibration Level (2- / 3-way) | | 1 928 498 808 | Kontaktzone vergoldet CONTACT AREA GOLD-PLATED | 0,35 / 0,5 | 1,2 – 1,6 | Ja/YES |
| | | 1 928 498 809 | | 0,75 / 1,0 | 1,7 – 2,1 | Ja/YES |
| | | 1 928 498 810 | Kontaktzone versilbert CONTACT AREA SILVER-PLATED | 0,35 / 0,5 | 1,2 – 1,6 | Ja/YES |
| | | 1 928 498 811 | | 0,75 / 1,0 | 1,7 – 2,1 | Ja/YES |
| | | | | AWG Leitungen | | |
| | | | | AWG 20 (7 x AWG 28) | | Ja/YES |
| Einzelader-dichtung SINGLE WIRE SEAL | VMQ | 1 928 300 934 | Rot RED | | 1,2 – 1,6 | |
| | | 1 928 300 936 | Gelb YELLOW | | 1,7 – 2,1 | |
| Blindstopfen CAVITY PLUG | VMQ | 1 928 300 935 | Weiss WHITE | | | |

© THIS DRAWING IS THE EXCLUSIVE PROPERTY OF ROBERT BOSCH GMBH: WITHOUT THEIR CONSENT IT MAY NOT BE REPRODUCED OR GIVEN TO THIRD PARTIES.

© Alle Rechte bei ROBERT BOSCH GMBH, auch für den Fall von Schutzrechtsanmeldungen. Jede Verfügungsbefugnis, wie Kopier- und Weitergaberecht, bei uns

# Kontakte und Zubehör / TERMINALS AND ACCESSORIES

## Crimpwerkzeuge / CRIMPING TOOLS

| | | | AWG Leitungen | FLR-B Leitungen | | |
|---|---|---|---|---|---|---|
| Benennung<br>ITEM DESCRIPTION | Muster-Nr.<br>SAMPLE-NO. | Bestell-Nr.<br>ORDER-NO. | | Leitungs-querschnitt WIRE SIZE RANGE ( $mm^2$ ) | | |
| Crimpwerkzeug CRIMPING TOOL | | 1 928 498 203 | | 0,35 / 0,5 | | |
| | | 1 928 498 204 | | 1,0 | | |
| | | 1 928 498 205 | | 0,75 | | |
| | | 1 928 499 114 | AWG 20 (7 x AWG 28) | | | |
| Crimpzange<br>CRIMPING PLIERS | | 1 928 498 215 | | 0,35 / 0,5 | | |
| | | 1 928 498 216 | | 0,75 / 1,0 | | |
| Verschleißteile Satz<br>WEAR PART SET | | 1 928 498 209 | | 0,35 / 0,5 | | |
| | | 1 928 498 210 | | 1,0 | | |
| | | 1 928 498 211 | | 0,75 | | |
| | | 1 928 499 115 | AWG 20 (7 x AWG 28) | | | |

**Angebotszeichnung Kontakte / OFFER DRAWING TERMINALS:**

**MATRIX 1,2 TERMINALS: 1 928 A00 168**

**MATRIX 1,2 HIGH VIBRATION TERMINALS: 1 928 A00 497**

© THIS DRAWING IS THE EXCLUSIVE PROPERTY OF ROBERT BOSCH GMBH: WITHOUT THEIR CONSENT IT MAY NOT BE REPRODUCED OR GIVEN TO THIRD PARTIES.

© Alle Rechte bei ROBERT BOSCH GMBH, auch für den Fall von Schutzrechtsanmeldungen. Jede Verfügungsbefugnis, wie Kopier- und Weitergaberecht, bei uns